anova®

**MB600**

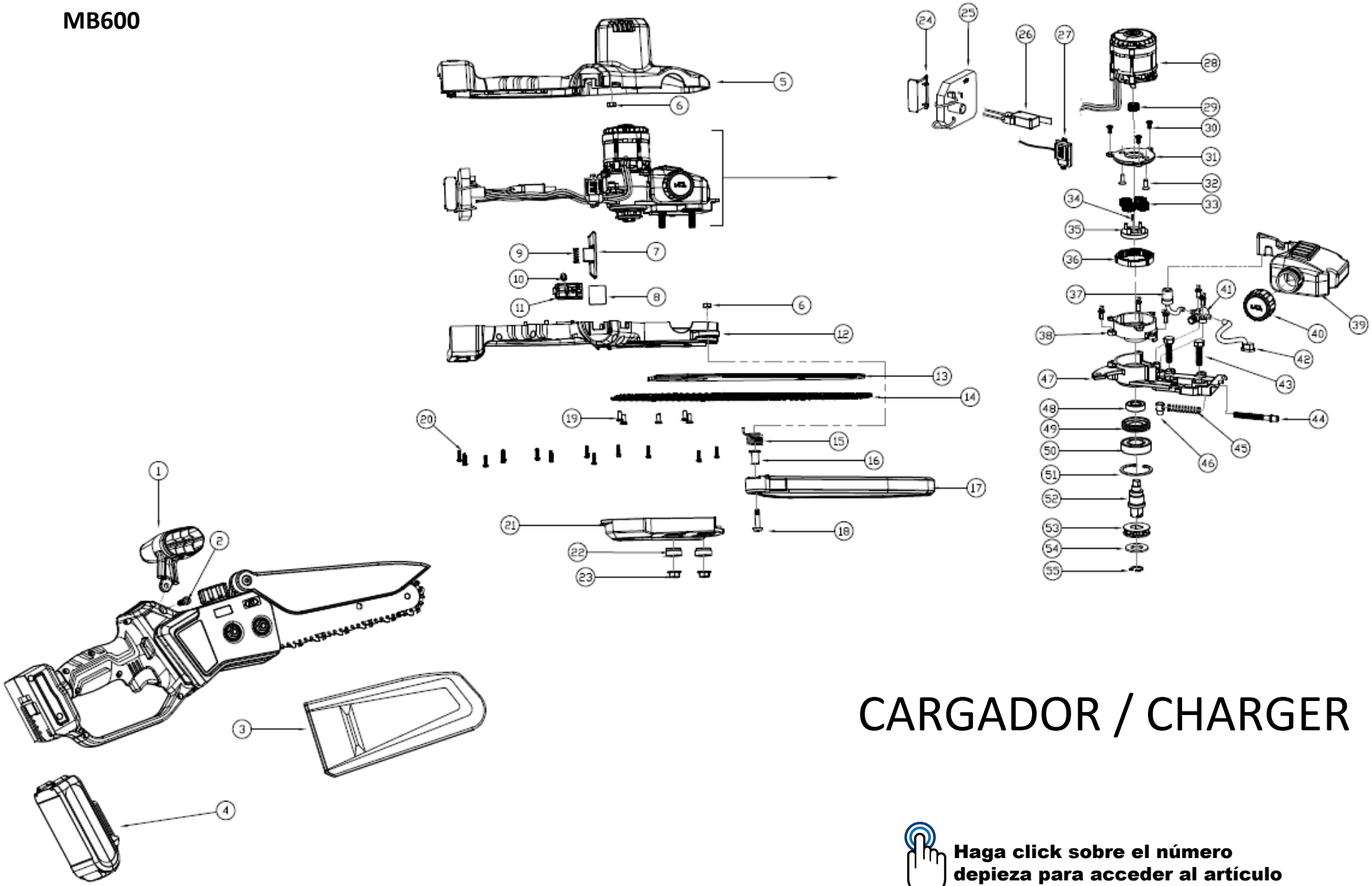


# CARGADOR / CHARGER

**Haga click sobre el número depieza para acceder al artículo**