anova®

MB300
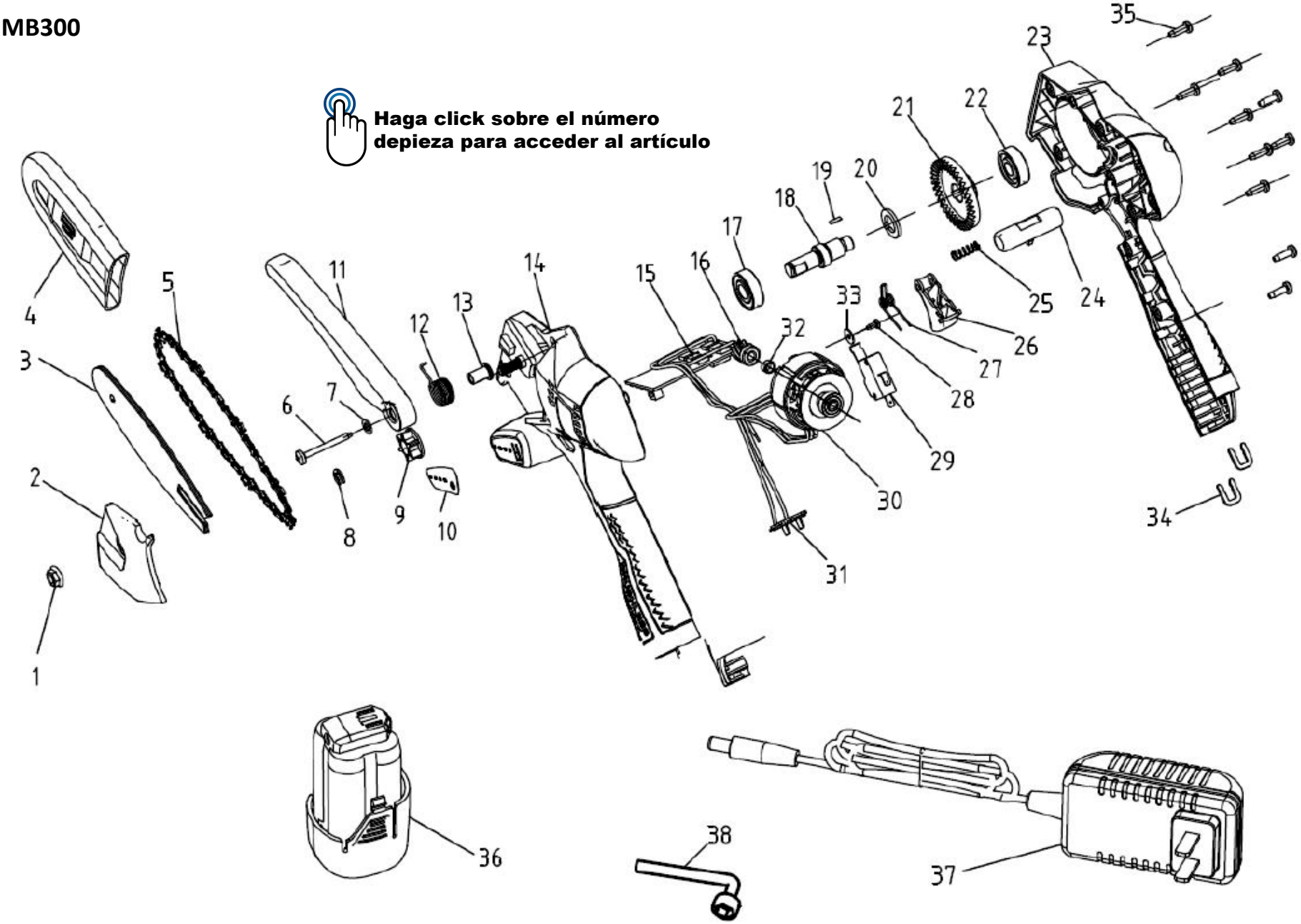
Haga click sobre el número depieza para acceder al artículo